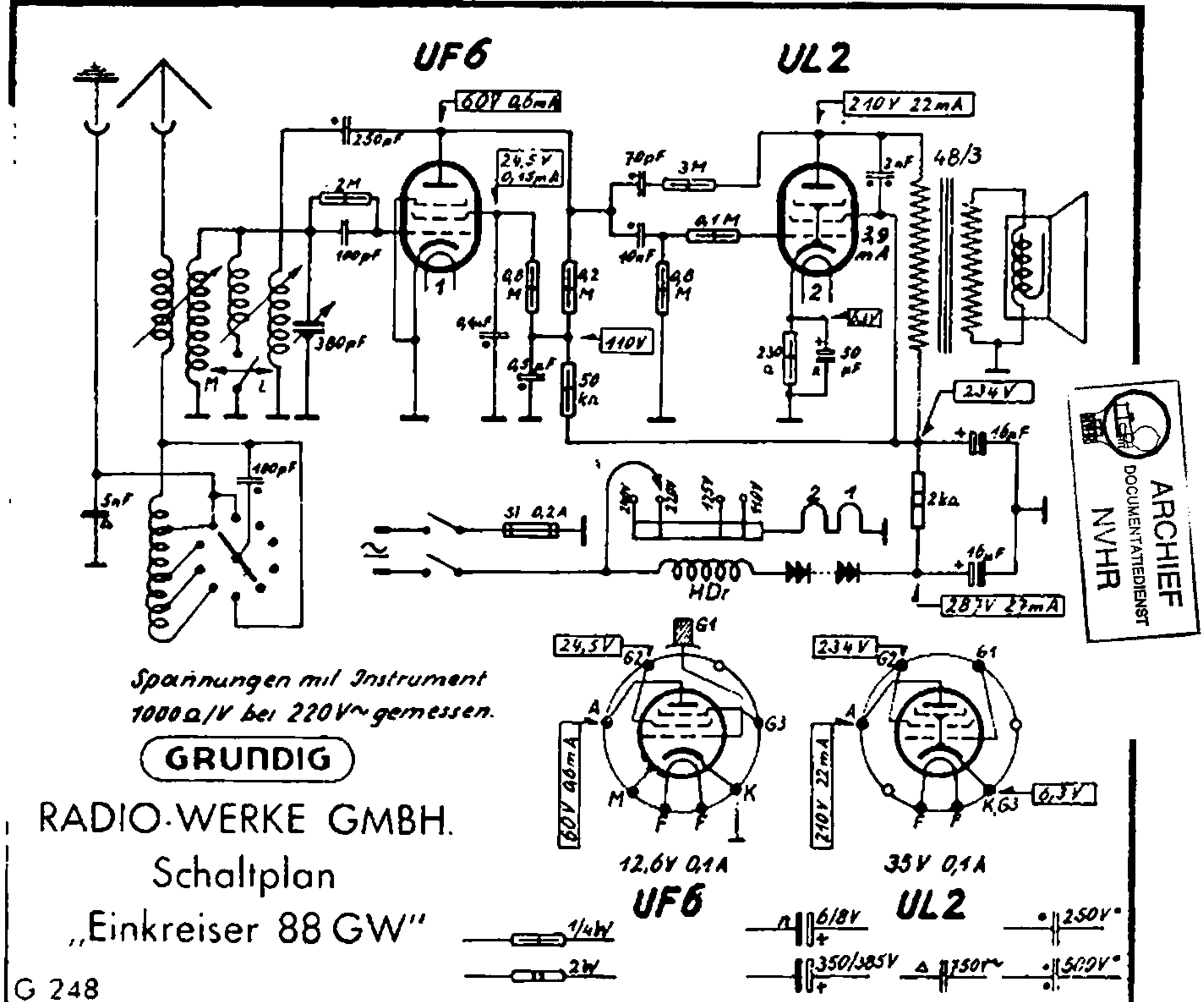

ARCHIEF
DOCUMENTATIEDIENST
NVHR

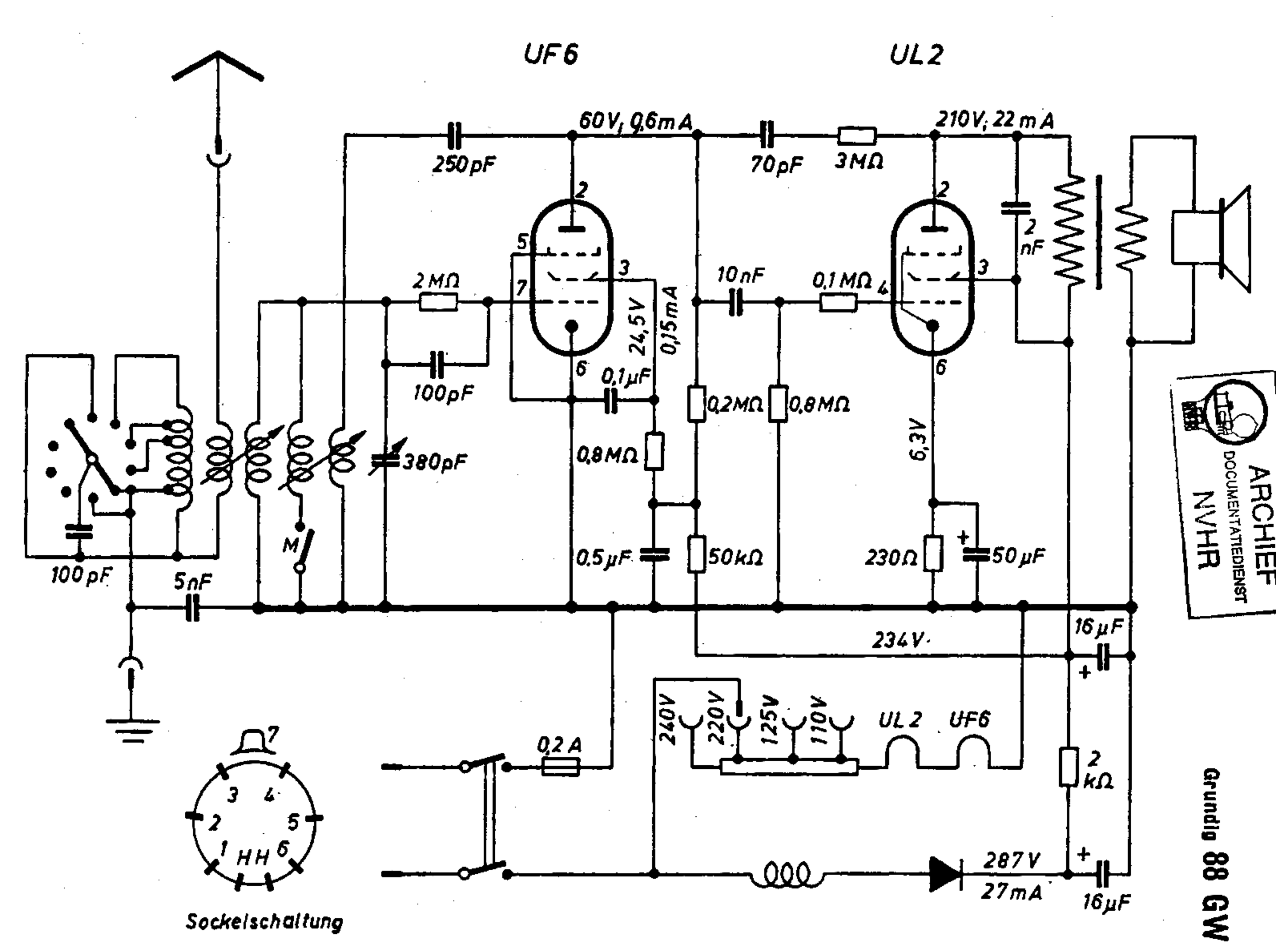

ARCHIEF
DOCUMENTATIEDIENST
NVHR

Grundig 88 GW