EBK Maschinen für Werkstatt und Hobby

Universal Fräsvorrichtung

für EBK Drehmaschine Typ 450

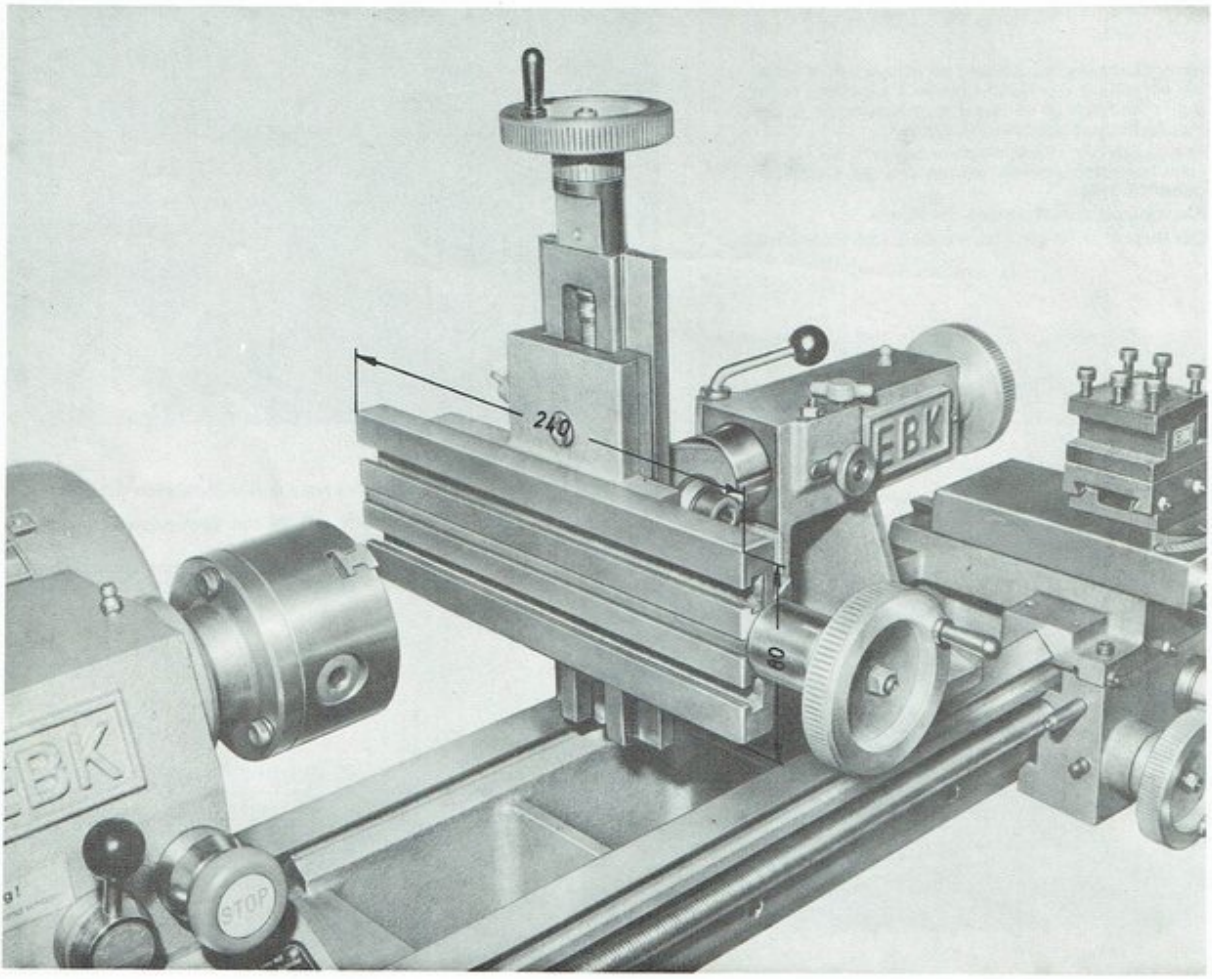

Eine Fräsvorrichtung die sich durch ihre starre Konstruktion hervorragend zum Fräsen auszeichnet. Der Aufspanntisch geht in verschiedenen Richtungen zu schwenken, anhand der Abbildung zu ersehen. Mit Zusatzwerkzeugen zum Beispiel können Sie auch Zahnräder herstellen, durch Schwenken des Aufspanntisches ist es möglich, Werkstücke in verschiedenen Winkeln zu fräsen. Das Aufsetzen der Fräsvorrichtung auf das Prismabett ist einfach und schnell zu montieren.

Made in West-Germany

Herstellungsprogramm!

Klein-Drehmaschinen, Feilmaschinen/Laubsäge, Klein-Fräs- und Bohrwerke, Hochleistungs-Sägen und Kopierfräsen (Schnitzmaschine, dreidimensional).

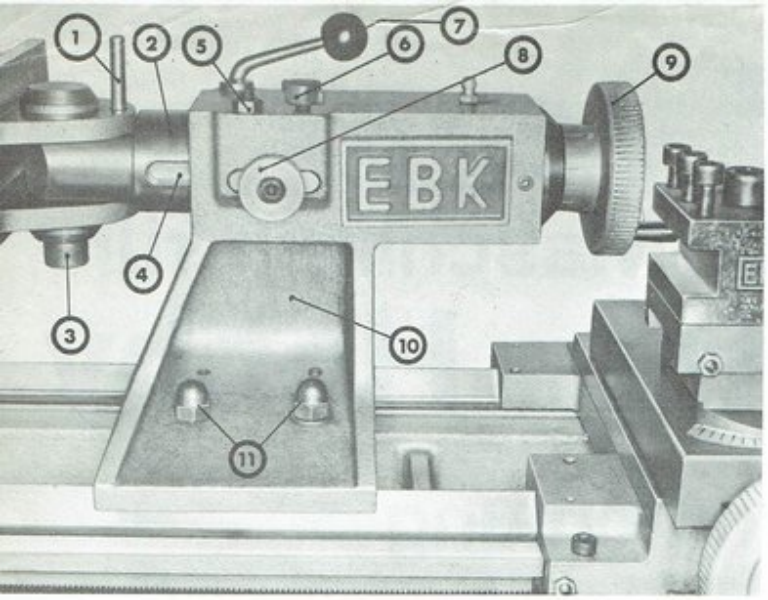

1 Der Justierstift justiert den Kreuzschlitten genau in einen 90° Winkel zur Werkzeugspindel (Arbeitsspindel der Drehmaschine).
2 Pinole mit zwei Gleitnuten in 90° versetzt (4).
3 Feststellschraube zum Feststellen des Kreuztisches. Beim Verstellen des Kreuztisches ist zu beachten, daß der Justierstift (1) entfernt wird.
4 Diese Nuten verhindern, das Verdrehen der Pinole.

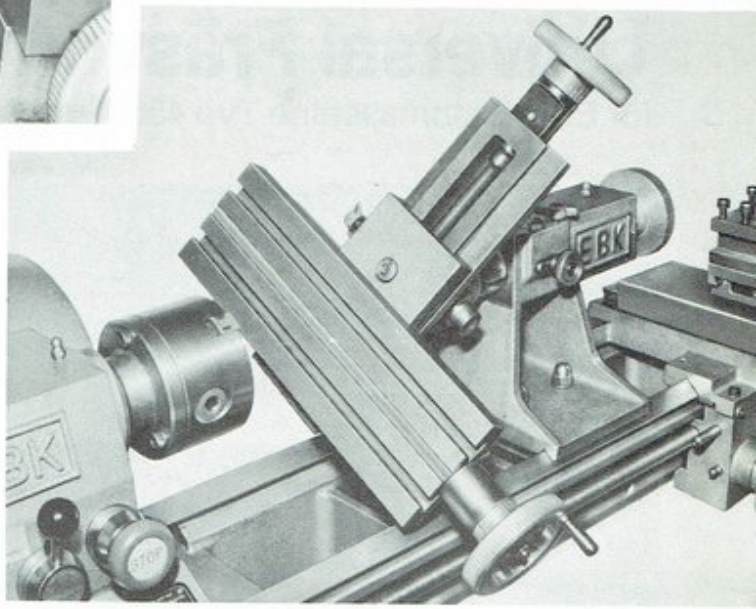

5 Mit der Einstellschraube wird der Nutenstein (8) spielfrei eingestellt. Der Nutenstein liegt auf einem Drehpunkt, dadurch ist es leicht, den Nutenstein in der Pinolenführung spielfrei anzupassen.
6 Beim Lösen der Feststellschraube kann der Nutenstein herausgenommen werden und der Kreuztisch gedreht werden.
7 Klemmhebel zum Klemmen der Pinole.
8 Der Nutenstein ist gehärtet, somit auch verschleißfest.

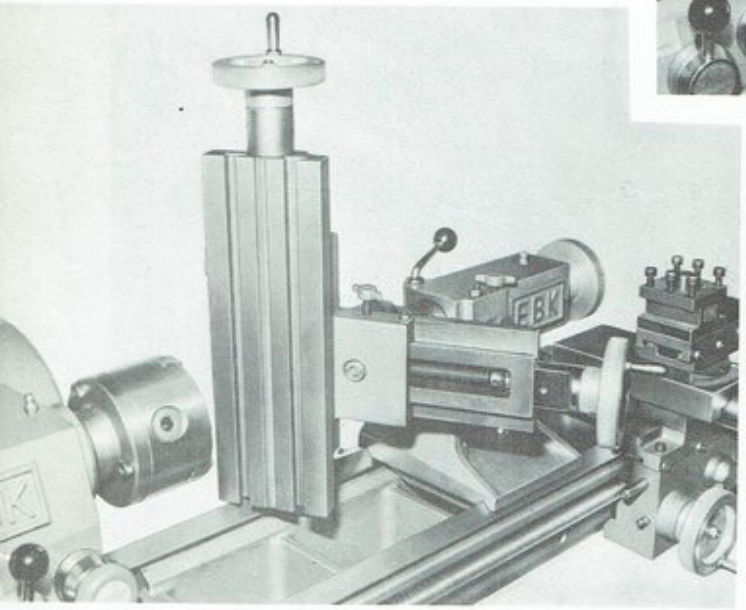

9 Handrad mit Nonius zum Verstellen der Pinole.
10 Sockel aus GG 22 mit zwei gegenüberliegenden Prismaführungen.
11 Feststellschrauben für den Sockel, klemmt die Fräsvorrichtung exakt auf das Drehmaschinenprismabett.

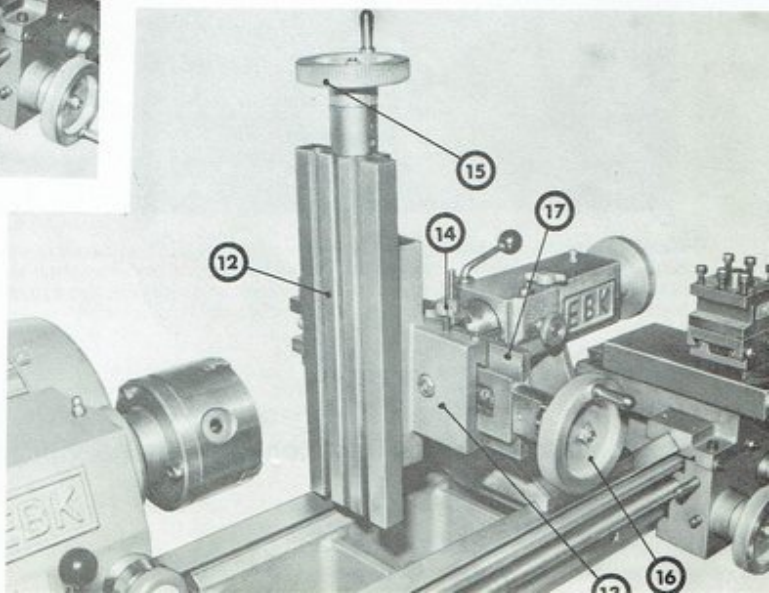

12 Maschinentisch mit zwei T-Nuten und einer in der Mitte liegenden Zentralnut, zum Justieren der Werkzeuge, z. B. Teilkopf oder Maschinenschraubstock. Der Maschinentisch besteht aus GG 22 und ist feingeschliffen.
13 Kreuzsupport.
14 Feststellschraube für Support.
15 u. 16 Handrad mit Nonius versehen.
17 Schwenksupport mit GG 22.