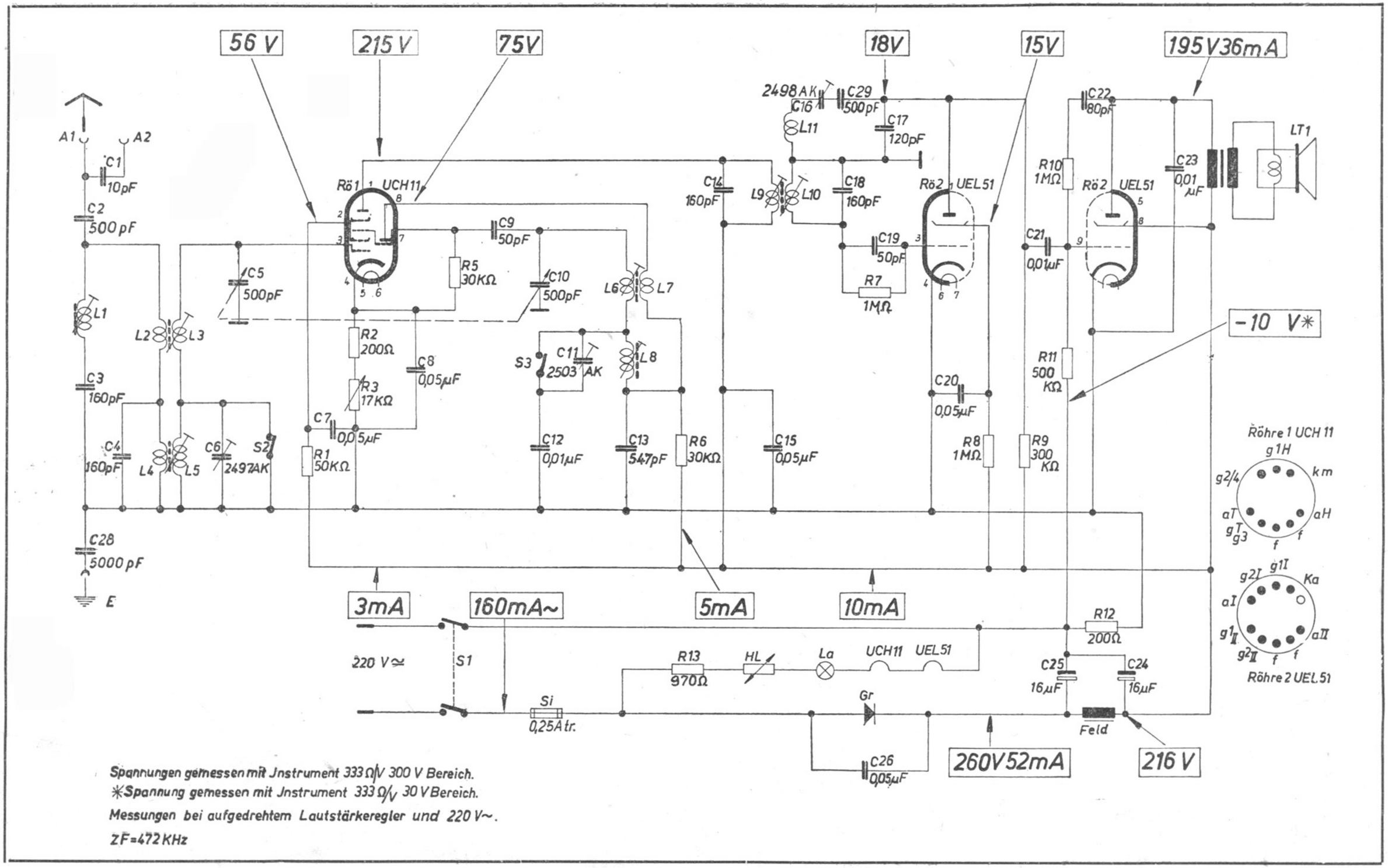

Spannungen gemessen mit Jnstrument 333 Ω/V 300 V Bereich.
*Spannung gemessen mit Jnstrument 333 Ω/V 30 V Bereich.
Messungen bei aufgedrehtem Lautstärkeregler und 220 V~.
ZF=472 KHz

(3) B 799/ 4 82 1:835 30 1:5

Zaunkönig GFGF Archiv